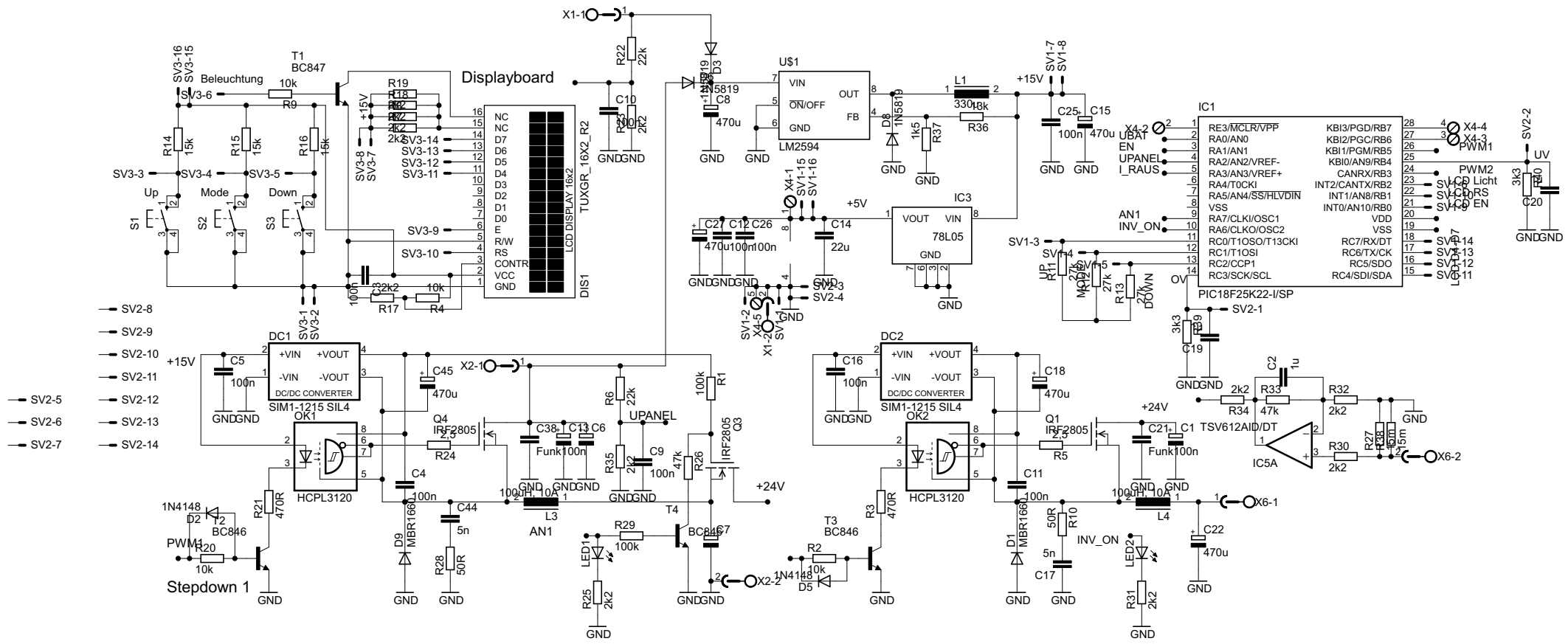

08.10.2016 14:04:49 f=0.80 C:\Dokumente und Einstellungen\Axel\Desktop\projects\ENS\Sun2Grid2.sch (Sheet: 1/1)