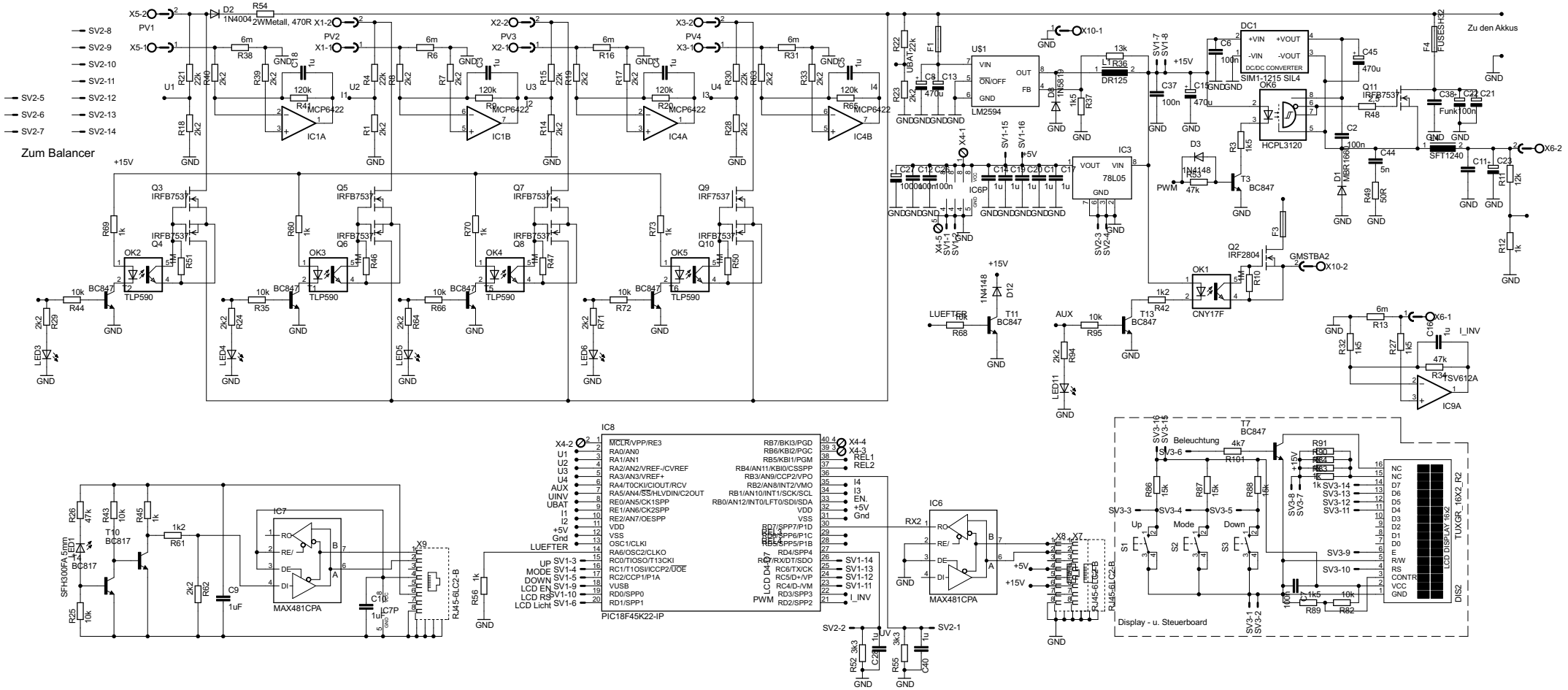
Zum Balancer
Zu den Akkus
Display - u. Steuerboard
PIC18F45K22-IP
MAX481CPA
LM2594
SIM1-1215 SIL4
HCPL3120
78L05
CNY17F
TLP590
MCP6422
IRFB7537
IRF7537
IRF2804
SFT1240
TUXGR_16X2_R2
LCD DISPLAY 16x2